乗入用ブロック　φ２５０用ＢＳＬ　１ｍ

側面図 S= 1:10

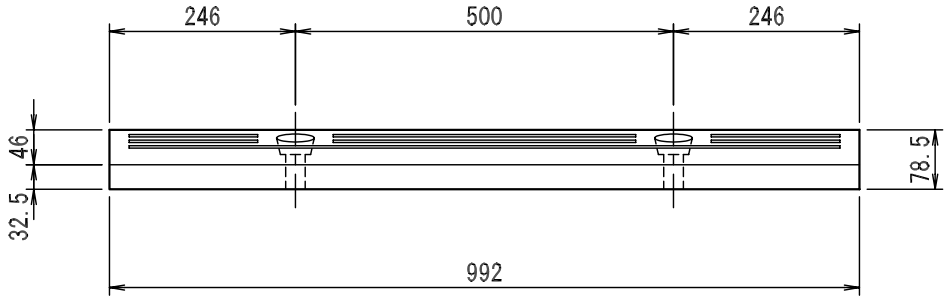

断面図 S= 1:10

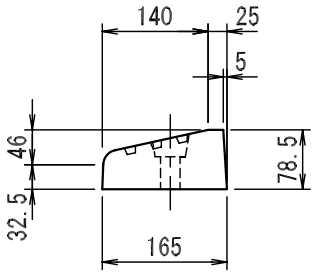

平面図 S= 1:10

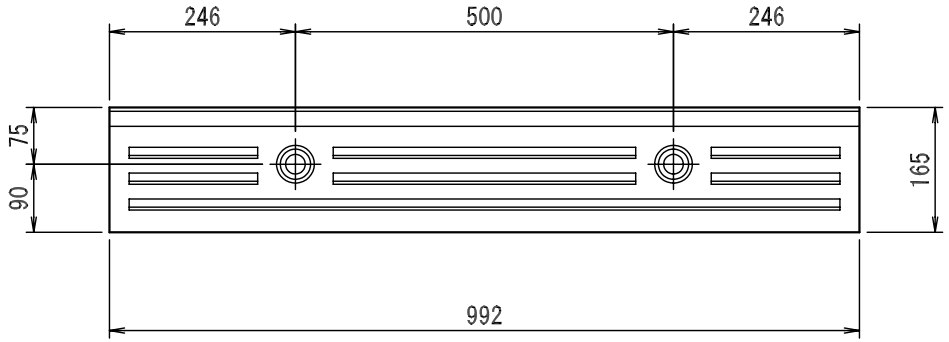

組合せ図

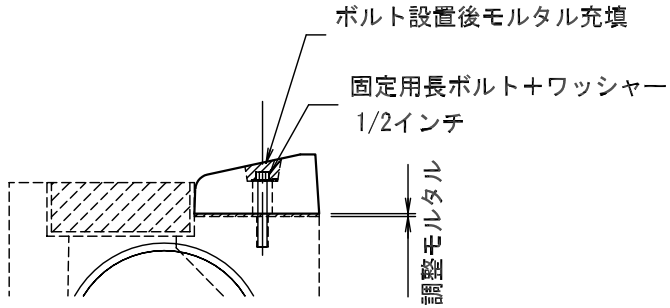

図面名称	乗入用ブロック構造図	規格	φ250用BSL 1m	縮尺	図示	作図	徳田	ソイル工業株式会社